מדריך למשתמש Nokia Wireless Charging Pillow by Fatboy DT-901

גירסה 1.1

אודות המטען האלחוטי שלך

בעזרת כרית טעינה אלחוטית של Nokia מבית Fatboy מדגם DT-901, תוכל לטעון את הטלפון או כל התקן תואם אחר ללא הטרחה הכרוכה בהתרת כבלים של מטען. פשוט הנח את הטלפון על לוח הטעינה, והוא יחל בטעינה מיד.

חלקים מסוימים במוצר הם מגנטיים. חומרים מתכתיים יכולים להימשך אל המוצר. אל תניח כרטיסי אשראי או אמצעי אחסון מגנטיים אחרים סמוך למוצר כי המידע השמור בהם עלול להימחק.

הציפוי של מוצר זה אינו מכיל ניקל.

קרא מדריך זה למשתמש בקפידה לפני השימוש במוצר. כמו כן, קרא את המדריך למשתמש עבור ההתקן שאתה מחבר למוצר.

אודות Qi

Qi הוא תקן גלובלי שמאפשר טעינה אלחוטית של ההתקן שברשותך. התקן תואם Qi מבטל את הצורך לחיבור לכבלים מכל סוג שהוא. יש פשוט להניח את ההתקן על לוח הטעינה.

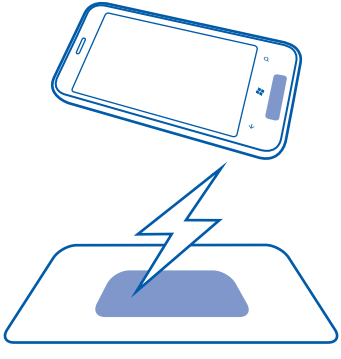

Qi פועל באמצעות שדה מגנטי, וכרגע מיועד להתקנים שמשתמשים בהספק חשמלי של 5 ואט או פחות, כגון טלפונים ניידים. המטענים וההתקנים של Qi משתמשים באותו תדר, כך שכל עוד האזורים הפעילים שלהם נוגעים, כל מוצרי Qi תואמים, ללא קשר ליצרן או למותג. לקבלת פרטים, עיין במדריכים למשתמש של שני ההתקנים.

מקשים וחלקים

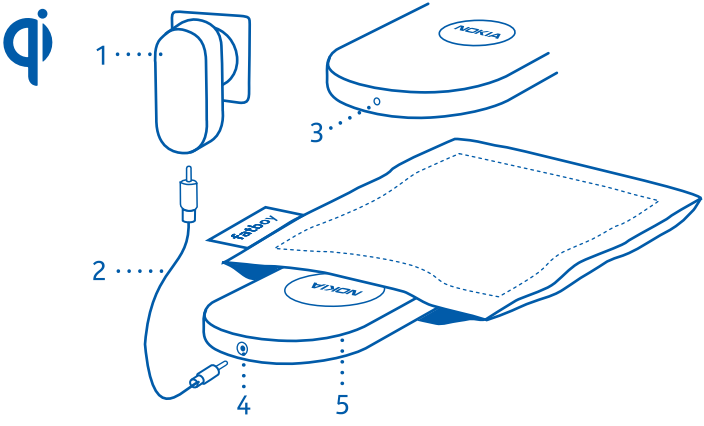

1 ספק כוח
2 כבל מטען
3 נורית חיווי
4 מחבר ספק כוח
5 לוח טעינה עם כרית Fatboy®

כאשר המטען מונח בתוך הכרית, לא ניתן לראות את נורית החיווי.

הפעלה או כיבוי של לוח הטעינה

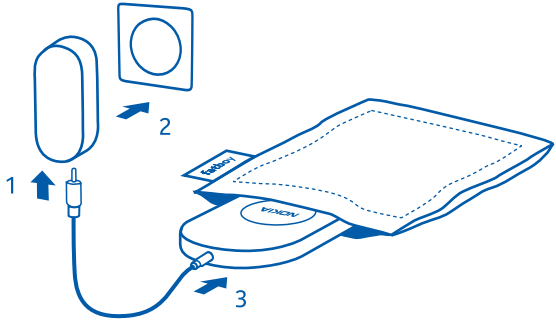

השתמש בלוח הטעינה רק עם ספק הכוח שסופק איתו.

הפעלה

1 חבר את כבל המטען לספק הכוח.
2 חבר את ספק הכוח לשקע בקיר.

באפשרותך להשאיר את הלוח מחובר לשקע בקיר גם כשאינך טוען את הטלפון. הלוח כמעט אינו משתמש בחשמל כאשר הוא אינו מבצע טעינה.

כיבוי

נתק את המטען מהשקע.

טעינת ההתקן

1 ודא שדבר לא מונח על לוח הטעינה.
2 הנח את הטלפון, או כל התקן תואם אחר, על לוח הטעינה. כאשר נורית החיווי הלבנה נכבית, הסוללה טעונה במלואה.

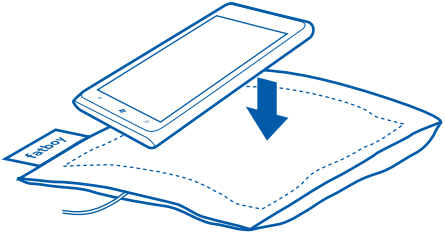

הלוח והטלפון מתחממים, והם עשויים להתחמם אף יותר אם תשתמש בטלפון כדי להזרים מוזיקה, לדוגמה, בזמן הטעינה.

דאג שהאזור סביב הלוח יהיה פנוי. אם מונח משהו על הלוח מלבד הטלפון, הטלפון לא יטען ונורית החיווי הלבנה תהבהב במהירות.

הסרה או החלפה של כרית ®Fatboy

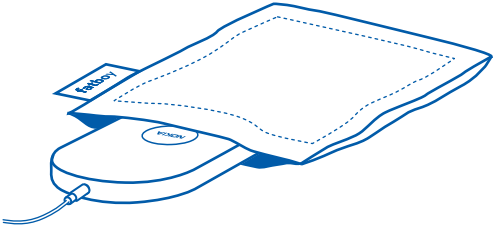

פתח את הסגירה בקצה הקצר של הכרית והוצא את לוח הטעינה.

כדי לנקות את הכרית, השתמש בבד לח ונקי. אין לשטוף את הכרית.

השתמש רק בכרית ®Fatboy מקורית עם לוח הטעינה.

נוריות מחוון

מה משמעות הידלקות האורות השונים בלוח הטעינה?

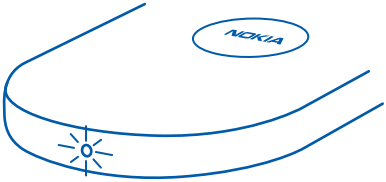

אור מתמשך	מטעין
הבהוב אחד ארוך	הסוללה של הטלפון כבר טעונה במלואה
הבהוב מהיר	בעיה בטעינה.

אם יש בעיה בטעינה:

- בדוק שאין שום אובייקט אחר על הלוח
- ודא שהלוח לא מתחמם יותר מדי. אם הלוח חם מדי, הורד את הטלפון מהלוח וכבה את הלוח. הלוח עשוי להיכבות באופן אוטומטי כאשר הוא מתחמם יותר מדי. לאחר שהלוח יתקרר, נסה שוב להטעין.

מציאת תמיכה

כאשר ברצונך לקבל מידע נוסף אודות אופן השימוש בהתקן, או אם אינך בטוח לגבי אופן הפעולה של ההתקן שברשותך, קרא את המדריך למשתמש ביסודיות.

אם הבעיה אינה נפתרת, צור קשר עם Microsoft Mobile לקבלת אפשרויות תיקון.

מידע אודות המוצר ומידע בטיחות

שמירה על ההתקן שברשותך

טפל בהתקן, במטען ובאביזרים שברשותך בזהירות. ההצעות הבאות יסייעו לך לשמור על תנאי האחריות.

- הקפד שההתקן יישאר יבש. רטיבות, לחות וכל סוגי הנוזלים עלולים להכיל מינרלים ששוחקים מעגלים חשמליים. אם ההתקן נרטב, אפשר לו להתייבש.
- השתמש במטען אך ורק למטרה שלה נועד. שימוש לא נכון או שימוש במטענים שאינם תואמים עלול לגרום לסיכון של שרפה, פיצוץ או מפגע אחר. אין להשתמש במטען פגום. השתמש במטען בתוך מבנה בלבד.
- אל תנסה לטעון התקן פגום, שבור או שמארז הסוללה שלו פתוח או התקן שאינו תואם ל-Qi.
- אל תשתמש ואל תאחסן את ההתקן במקומות מאובקים או מלוכלכים. החלקים הנעים והרכיבים האלקטרוניים שבו עלולים להיפגע.
- הימנע מאחסון ההתקן בטמפרטורות גבוהות. טמפרטורות גבוהות עלולות לקצר את אורך החיים של ההתקן ולעוות או להתיך חלקי פלסטיק.
- אל תאחסן את ההתקן בטמפרטורות קרות. כשההתקן מתחמם וחוזר לטמפרטורה הרגילה, עלולה להצטבר בתוכו לחות שתפגע במעגלים האלקטרוניים.
- אל תנסה לפתוח את ההתקן.
- שינויים בלתי מאושרים עלולים להזיק להתקן ואף להפר תקנות המסדירות את השימוש בהתקני רדיו.

- אל תפיל את ההתקן ואל תנער אותו. טיפול אגרסיבי מדי עלול לשבור מעגלים אלקטרוניים וחלקים מכניים בתוך ההתקן.
- לניקוי המשטח של ההתקן השתמש רק במטלית רכה, נקייה ויבשה.

מיחזור

העבר תמיד את המוצרים האלקטרוניים, הסוללות, וחומרי האריזה לאחר השימוש בהם, אל מקומות האיסוף המיועדים. כך תסייע למנוע השלכה לא מבוקרת של אשפה ותעודד מיחזור חומרים.

סמל סל המיחזור המחוק בעל הגלגלים

סמל סל המיחזור המחוק בעל הגלגלים שעל המוצר, התיעוד או האריזה, מזכיר לך שיש להעביר את כל המוצרים החשמליים והאלקטרוניים, וכן הסוללות והמצברים, לאיסוף נפרד בתום חיי המוצרים. דרישה זו ישימה במדינות האיחוד האירופי. אל תשליך מוצרים אלה לפח האשפה העירוני הרגיל. כדי לקבל מידע סביבתי נוסף, עיין בפרופיל Eco על המוצר בכתובת www.nokia.com/ecoprofile.

מכשירים רפואיים מושתלים

היצרנים של מכשירים רפואיים ממליצים על מרחק מינימלי של 15.3 סנטימטרים (6 אינץ') בין התקן סלולרי למכשיר רפואי מושתל כלשהו, כמו קוצב לב או דפיברילטור מושתל להיפוך קצב-לב, זאת כדי למנוע הפרעה פוטנציאלית לפעולת המכשיר הרפואי. בעלי מכשירים כאלה נדרשים:

- להקפיד תמיד לשמור את ההתקן הסלולרי במרחק הגדול מ-15.3 סנטימטרים (6 אינץ') מהמכשיר הרפואי.
- לא לשאת את ההתקן האלחוטי בכיס החזה.
- לכבות את ההתקן הסלולרי מיד כאשר יש סיבה לחשוש שיש הפרעה כלשהי.
- לציית להנחיות היצרן עבור המכשיר הרפואי המושתל.

לשאלות על השימוש בהתקן הסלולרי עם מכשיר רפואי מושתל, היוועץ ברופא המטפל.

זכויות יוצרים והודעות אחרות

הצהרת תאימות

Microsoft Mobile Oy מצהירה בזאת כי המוצר DT-901 תואם לדרישות המחייבות ולתנאים רלוונטיים אחרים בהנחיה הנחיה 2004/108/EC. עותק של הצהרת התאימות ניתן למצוא בכתובת http://www.nokia.com/global/declaration.

© 2014 Microsoft Mobile TM. כל הזכויות שמורות. Microsoft הוא סימן מסחרי של קבוצת החברות של Microsoft. Nokia הוא סימן מסחרי רשום של Nokia Corporation. שמות/מוצרים של צד שלישי עשויים להיות סימנים מסחריים של הבעלים המיוחסים להם.

שכפול, העברה, הפצה או אחסון של חלק כלשהו ממסמך זה או של כולו בכל צורה שהיא, מבלי לקבל היתר בכתב מראש מ-Microsoft Mobile, אסורים. Microsoft Mobile מפעילה מדיניות של פיתוח מתמשך. Microsoft Mobile שומרת לעצמה את הזכות לבצע שינויים ושיפורים בכל אחד מהמוצרים המתוארים במסמך זה ללא הודעה מוקדמת.

The ‘Qi’ symbol is a trademark of the Wireless Power Consortium.

במידה המרבית המותרת על פי הדין החל, Microsoft Mobile או כל אחד ממעניקי הרישיונות מטעמה לא ישאו בשום מקרה באחריות לאובדן כלשהו של נתונים או הכנסה, ולנזקים מיוחדים, מקריים, תוצאתיים או עקיפים שייגרמו מסיבה כלשהי.

תוכן מסמך זה ניתן "כפי שהוא" (as is). מלבד האחריות הנדרשת לפי החוק החל, לא תינתן אחריות מכל סוג שהוא, מפורשת או משתמעת, לרבות, אך ללא הגבלה, אחריות משתמעת לסחירות והתאמה למטרה מסוימת הנוגעת לדיוק, לאמינות או לתוכן של מסמך זה. Microsoft Mobile שומרת לעצמה את הזכות לשנות מסמך זה או לסגת ממנו בכל עת ללא הודעה מוקדמת.
זמינות המוצרים עשויה להשתנות בהתאם לאזור. לקבלת מידע נוסף, פנה אל המשווק שלך. התקן זה עשוי להכיל חומרים, טכנולוגיות או תוכנה הכפופים לחוקי ייצוא ולתקנות של ארה"ב ומדינות אחרות. פעולה הנוגדת את החוק אסורה בהחלט.

/גירסה HE 1.1