Nokia Holder Easy Mount HH-12 & Nokia Mobile Holder CR-86

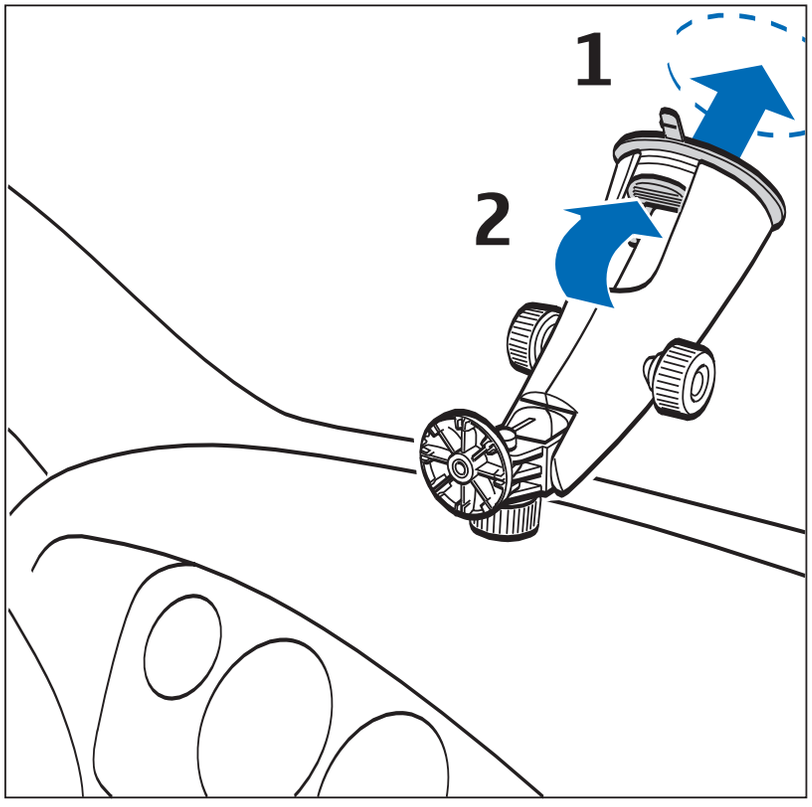

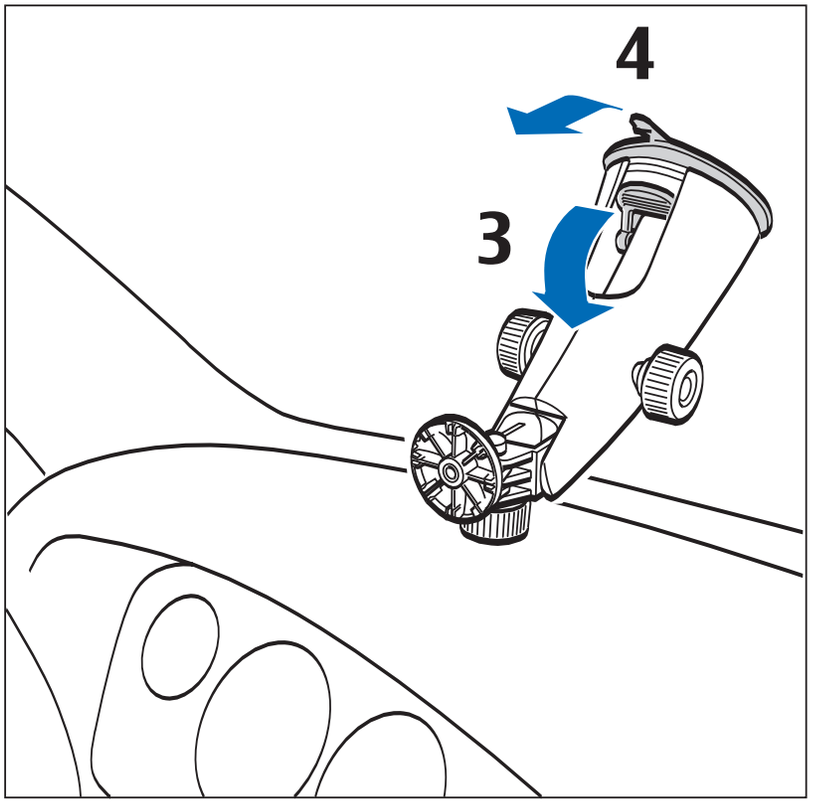

9255478/1

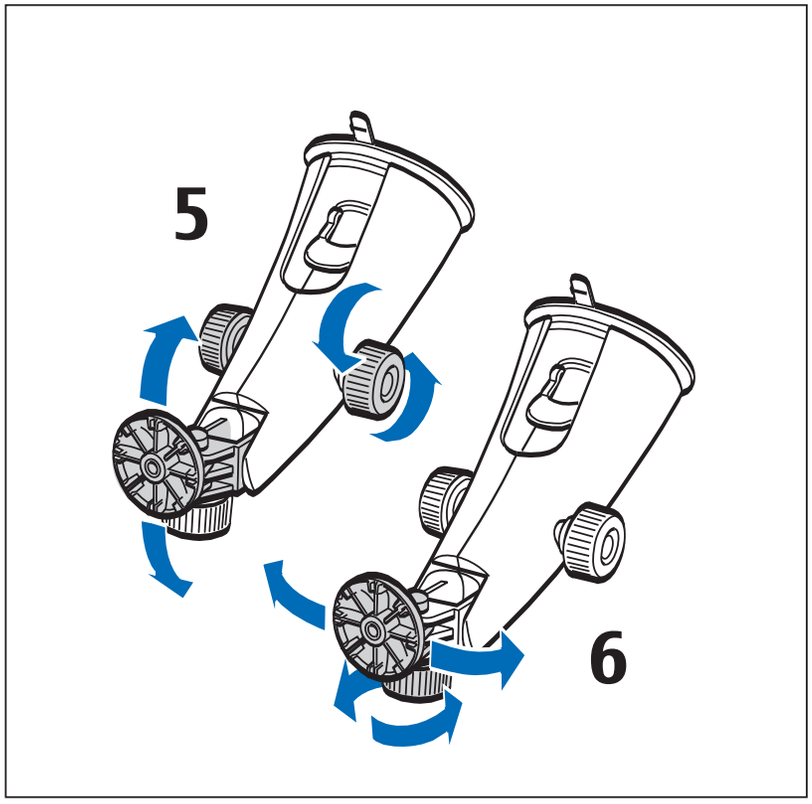
5
6

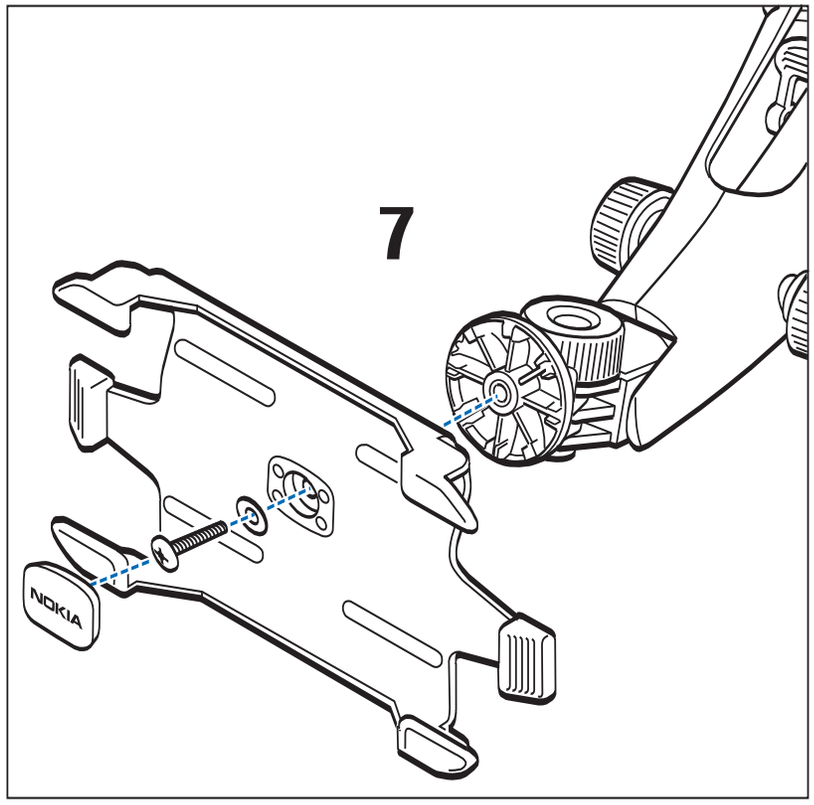
7
NOKIA

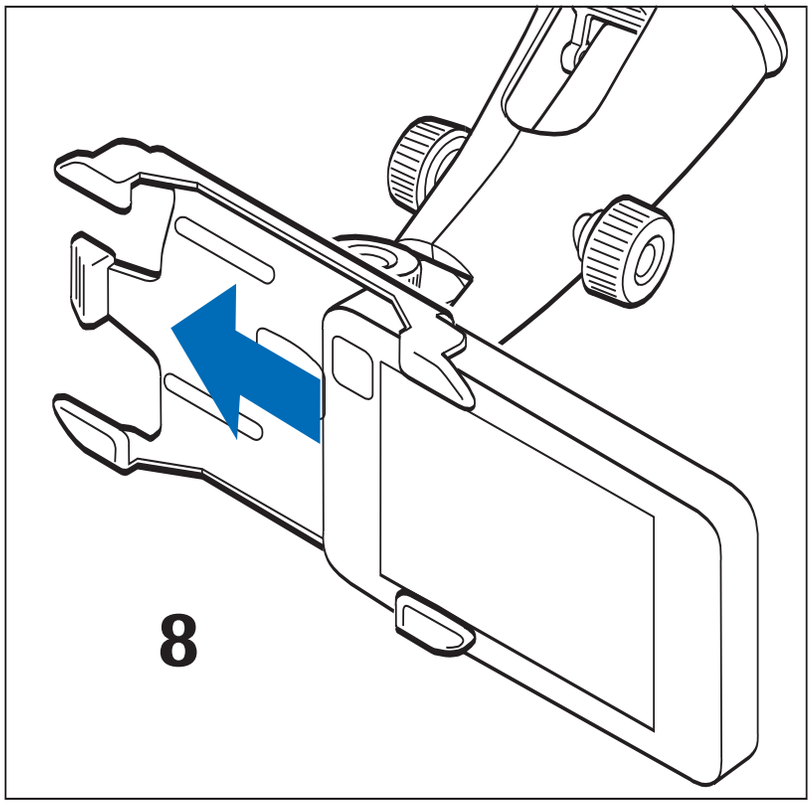
8

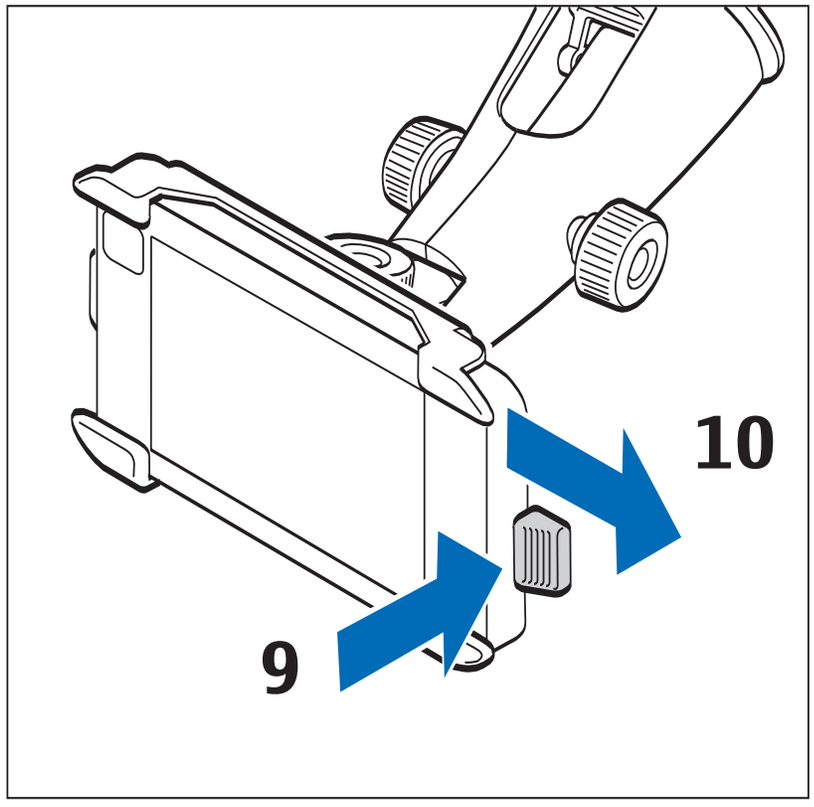
10
9

© 2007 Nokia. Alle rettigheter forbeholdt.
Nokia og Nokia Connecting People er registrerte varemerker for Nokia Corporation.

Innledning

Nokia Holder Easy Mount HH-12 er en monteringsenhet som gjør det mulig å feste den kompatible Nokia-mobilholderen til frontruten i bilen.

Du bruker festeenheten sammen med den kompatible mobilholderen ved å feste enheten på frontruten, justere den til ønsket posisjon og feste mobilholderen på den.

Generelle sikkerhetsinstruksjoner

Overhold alle lokale lovbestemmelser. Ha alltid hendene frie til å styre bilen når du kjører. Trafikksikkerheten bør alltid komme først når du kjører. Bruk bare festeenheten eller mobilholderen hvis det er sikkert under alle kjøreforhold.

Når du installerer festeenheten eller mobilholderen, må du kontrollere at de ikke kommer i konflikt med eller er til hinder for styringen eller bremsesystemet, eller andre systemer som brukes i kjøretøyet (for eksempel kollisjonsputer), eller forstyrrer synsfeltet ditt mens du kjører.

Kontroller at kollisjonsputene ikke forstyrres på noen måte.

Kontroller at festeenheten eller mobilholderen ikke installeres der du

kan komme i kontakt med dem dersom det skulle oppstå en ulykke eller kollisjon.

Du må regelmessig kontrollere at sugekoppen nederst på festeenheten er godt festet til frontruten, spesielt ved store temperaturendringer.

Ikke plasser enheten i kjøretøyet slik at den står i direkte sollys eller blir utsatt for svært høy temperatur. Festeenheten og sugekoppen kan skades, og festeevnen kan svekkes hvis den innvendige temperaturen i kjøretøyet overstiger +70 °C.

Feste til frontruten

Finn et trygt festepunkt på frontruten og rengjør overflaten nøye med et rengjøringsmiddel for glass og en ren klut. Hvis temperaturen er under +15 °C, varmer du forsiktig opp overflaten og sugekoppen med en hårføner for å sikre godt grep på frontruten. Kontroller at du ikke varmer opp frontruten for mye, da det kan føre til skade på ruten.

Trykk sugekoppen nederst på festeenheten godt mot frontruten (se trinn 1 i begynnelsen av denne håndboken) og dytt forsiktig låsemekanismen på innsiden av enheten (2) mot sugekoppen for å lage et vakuum mellom sugekoppen og frontruten. Kontroller at sugekoppen sitter godt fast.

Hvis du vil fjerne festeenheten fra frontruten, dytter du forsiktig låsemekanismen mot toppen av festeenheten (3) og drar i fliken på kanten av sugekoppen (4).

Stille inn i ønsket posisjon

Ikke juster festeenheten mens du kjører.

Du stiller inn den øverste delen av festeenheten til ønsket posisjon ved å løsne de to skruene midt på enheten, vri den øverste delen til ønsket posisjon og feste skruene (5).

Kontroller at den øverste delen av enheten sitter godt.

Du stiller inn festeplaten på toppen av festeenheten til ønsket posisjon ved å løsne skruen under platen, vri platen i ønsket stilling og feste skruen (6).

Feste mobilholderen

Når du skal feste en kompatibel Nokia-mobilholder på festeplaten, bruker du skruene som fulgte med holderen.

Hvis du skal bruke mobilholderen CR-86, fjerner du beskyttelsesplaten med Nokia-tekst fra holderen, fester holderen til festeplaten med skruen som følger med, og setter på plass beskyttelsesplaten (7). Du setter mobilenheten i holderen ved å skyve den inn i holderen fra siden (8). Du tar den ut igjen ved å trykke på låsemekanismen på siden av holderen (9) og dra enheten ut (10).

Når du fester en mobilholder, må du kontrollere at displayet på mobilenheten er godt synlig for brukeren. Installer holderen i oppreist stilling av sikkerhetsgrunner.

Stell og vedlikehold

Enheten er et produkt av førsteklasses design og håndverk, og bør behandles med forsiktighet. Følgende råd hjelper deg å overholde garantibestemmelsene.

- Alt tilbehør og ekstrautstyr må oppbevares utilgjengelig for små barn.
- Ikke bruk eller oppbevar enheten i støvete og skitne omgivelser. De bevegelige delene kan bli ødelagt.
- Du må ikke slippe, dunke eller riste enheten. Røff håndtering kan ødelegge finmekanikken.
- Bruk ikke sterke kjemikalier eller vaskemidler til å rengjøre enheten.
- Mal ikke enheten. Maling kan tette de bevegelige delene og forhindre at enheten fungerer skikkelig.

Hvis produktet ikke fungerer på riktig måte, må du kontakte nærmeste autoriserte servicested for å få utført service.